Faak – Tillmanns UG *(haftungsbeschränkt)*

Effertsufer 100 – D-57072 Siegen

Tel.: +49 – (0)271 – 250 26 31
Fax : +49 – (0)271 – 250 27 07
Mail: info@faak-tillmanns.com
Internet: www.faak-tillmanns.com
SHOP: www.faak-tillmanns.com/shop

DKW RT 200 – 1/24/20

Vergaser-Verkaufsunterlage

Vergaser-Typ : Steckvergaser – Schwimmergehäuse links
Motor : 200 ccm 2-Takt, 1-Zylinder, Filteranschluss Ø 40 mm
Ersatz 1/24/27 ab 4.52

Vergaser Einstelldaten

Mischkammereinsatz : Gr. 5 **Hauptdüse:** Gr. 105 **Nadeldüse** : Gr. 2,70
Leerlaufdüse : Gr. 60 **Startdüse** : keine
Nadelstellung : 2 (2. Düsennadelkerbe von oben) **Luftregulierschraube offen** : 1 ½ x

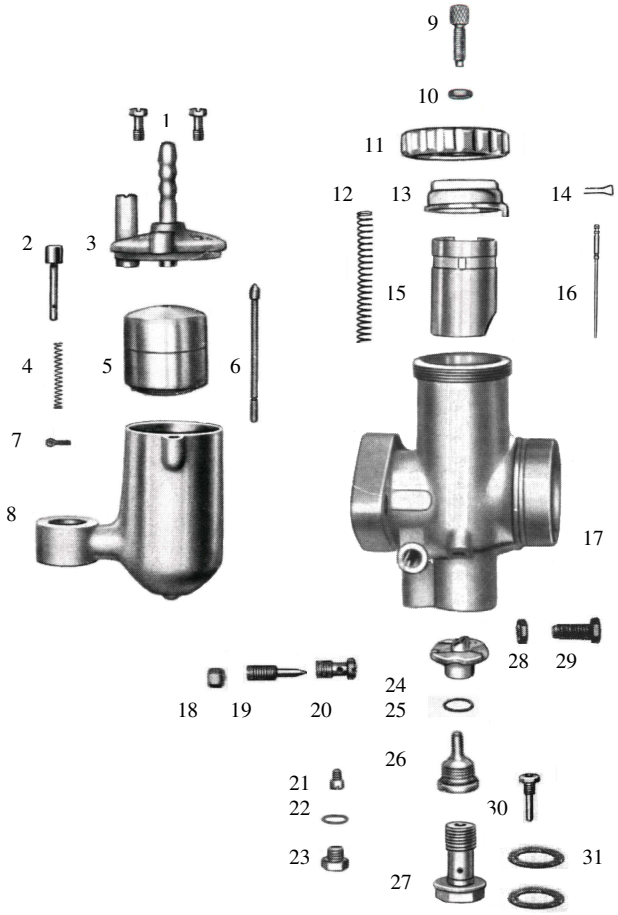

Pos	Bezeichnung	Artikelnr.	Anz.	Preis
1	Befestigungsschraube	15681	2x	1,95 €
2	Tupfer *1	3538	1x	a.Anfrage
2.1	Tupfer *2	12925	1x	9,50 €
3	Schwimmerkammerdeckel	11094	1x	a.Anfrage
4	Tupferfeder	16200	1x	1,95 €
5	Schwimmer (7 g)	15608	1x	24,00 €
6	Schwimmernadel	12863	1x	12,50 €
7	Tupfersplint	12940	1x	1,50 €
8	Schwimmergehäuse	10920	1x	a.Anfrage
9	Bowdenzugstellschraube	12982	1x	2,50 €
10	Mutter für Pos. 9	15742	1x	1,20 €
11	Deckelverschraubung *3	6277	1x	a.Anfrage
11.1	Deckelverschraubung *4	10465	1x	9,50 €
12	Feder für Gasschieber	16254	1x	2,50 €
13	Deckelplatte	10367	1x	15,00 €
14	Düsennadel-Klemmbügel	16364	1x	3,00 €
15	Gasschieber	6392	1x	a.Anfrage
16	Düsennadel	15758	1x	9,50 €
17	Vergasergehäuse		1x	a.Anfrage
18	Mutter für Luftregulierschraube	15746	1x	1,20 €
19	Luftregulierschraube	15783	1x	9,50 €
20	Luftdüse	17158	1x	16,00 €
21	Leerlaufdüse Gr. 60	16758	1x	5,95 €
22	Dichtung für Pos. 27	16414	1x	1,00 €
23	Abschlussschraube	15728	1x	6,50 €
24	Mischkammereinsatz Gr. 5	10715	1x	a.Anfrage
25	Dichtung für Pos. 30	16424	1x	1,00 €
26	Nadeldüse Gr. 2,70	12240	1x	16,50 €
27	Düsenstock	13075	1x	a.Anfrage
28	Mutter für Pos. 33	15742	1x	1,20 €
29	Gasschieberanschlagschraube	15715	1x	9,95 €
30	Hauptdüse Gr. 105	11796	1x	9,00 €
31	Dichtung für Pos. 31	16442	2x	1,00 €
--	Vergaser komplett		1x	a.Anfrage

*1 – Original mit Stahlkappe
*2 – Ersatz mit Plastikkappe
*3 – Original – flach
*4 – Ersatz – höher
*5 – Original aus Guss
*6 – Ersatz aus Alu

Alle Preise pro Stück in € einschl. Steuer (19%)
(Preisänderungen und Irrtum vorbehalten – Stand Dezember 10)
© Faak – Tillmanns UG (haftungsbeschränkt), Siegen