**Faak – Tillmanns UG** *(haftungsbeschränkt)*

***Effertsufer 100 – D-57072 Siegen***

***Tel.: +49 – (0)271 – 250 26 31***
***Fax : +49 – (0)271 – 250 27 07***
***Mail: info@faak-tillmanns.com***
***Internet: www.faak-tillmanns.com***
***SHOP: www.faak-tillmanns.com/shop***

# DKW RT 250 H – 2/26/15

## Vergaser-Verkaufsunterlage

**Vergaser-Typ** : Flanschvergaser – Schwimmergehäuse links
**Motor** : 250 ccm 2-Takt, 1-Zylinder, Filteranschluss Ø 40 mm

**Vergaser Einstelldaten**

**Mischkammereinsatz** : Gr. 5 **Hauptdüse:** Gr. 110 **Nadeldüse** : Gr. 2,68
**Leerlaufdüse** : Gr. 70 **Startdüse** : keine
**Nadelstellung** : 2 (2. Düsennadelkerbe von oben) **Luftregulierschraube offen** : 2 x

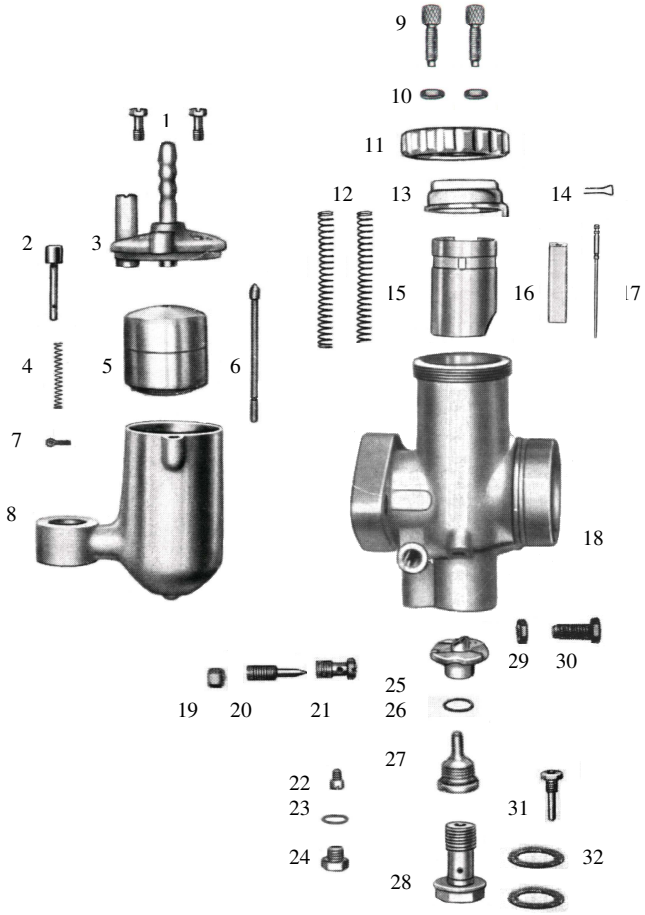


| Pos | Bezeichnung | Artikelnr. | Anz. | Preis |
|---|---|---|---|---|
| 1 | Befestigungsschraube | 15681 | 2x | 1,95 € |
| 2 | Tupfer *1 | 3538 | 1x | a.Anfrage |
| 2.1 | Tupfer *2 | 12925 | 1x | 9,50 € |
| 3 | Schwimmerkammerdeckel | 11094 | 1x | a.Anfrage |
| 4 | Tupferfeder | 16200 | 1x | 1,95 € |
| 5 | Schwimmer (7 g) | 15608 | 1x | 24,00 € |
| 6 | Schwimmernadel | 12863 | 1x | 12,50 € |
| 7 | Tupfersplint | 12940 | 1x | 1,50 € |
| 8 | Schwimmergehäuse | 10920 | 1x | a.Anfrage |
| 9 | Bowdenzugstellschraube | 12982 | 2x | 2,50 € |
| 10 | Mutter für Pos. 9 | 15742 | 2x | 1,20 € |
| 11 | Deckelverschraubung *3 | 6277 | 1x | a.Anfrage |
| 11.1 | Deckelverschraubung *4 | 10465 | 1x | 9,50 € |
| 12 | Feder für Gas- u. Luftschieber | 16254 | 2x | 2,50 € |
| 13 | Deckelplatte | 10373 | 1x | a.Anfrage |
| 14 | Düsennadel-Klemmbügel | 16364 | 1x | 3,00 € |
| 15 | Gasschieber | 10592 | 1x | 45,00 € |
| 16 | Luftschieber *5 | 6524 | 1x | a.Anfrage |
| 16.1 | Luftschieber *6 | 1174 | 1x | 20,00 € |
| 17 | Düsennadel | 15758 | 1x | 9,50 € |
| 18 | Vergasergehäuse | | 1x | a.Anfrage |
| 19 | Mutter für Luftregulierschraube | 15746 | 1x | 1,20 € |
| 20 | Luftregulierschraube | 15783 | 1x | 9,50 € |
| 21 | Luftdüse | 17158 | 1x | 16,00 € |
| 22 | Leerlaufdüse Gr. 70 | 16768 | 1x | 5,95 € |
| 23 | Dichtung für Pos. 27 | 16414 | 1x | 1,00 € |
| 24 | Abschlussschraube | 15728 | 1x | 6,50 € |
| 25 | Mischkammereinsatz Gr. 5 | 10715 | 1x | a.Anfrage |
| 26 | Dichtung für Pos. 30 | 16424 | 1x | 1,00 € |
| 27 | Nadeldüse Gr. 2,68 | 12239 | 1x | 16,50 € |
| 28 | Düsenstock | 13075 | 1x | a.Anfrage |
| 29 | Mutter für Pos. 33 | 15742 | 1x | 1,20 € |
| 30 | Gasschieberanschlagschraube | 15715 | 1x | 9,95 € |
| 31 | Hauptdüse Gr. 110 | 11797 | 1x | 9,00 € |
| 32 | Dichtung für Pos. 31 | 16442 | 2x | 1,00 € |
| -- | Vergaser komplett | | 1x | a.Anfrage |

*1 – Original mit Stahlkappe
*2 – Ersatz mit Plastikkappe
*3 – Original – flach
*4 – Ersatz – höher
*5 – Original aus Guß
*6 – Ersatz aus Alu

Alle Preise pro Stück in € einschl. Steuer (19%)
(Preisänderungen und Irrtum vorbehalten – Stand Dezember 10)
© Faak – Tillmanns UG (haftungsbeschränkt), Siegen